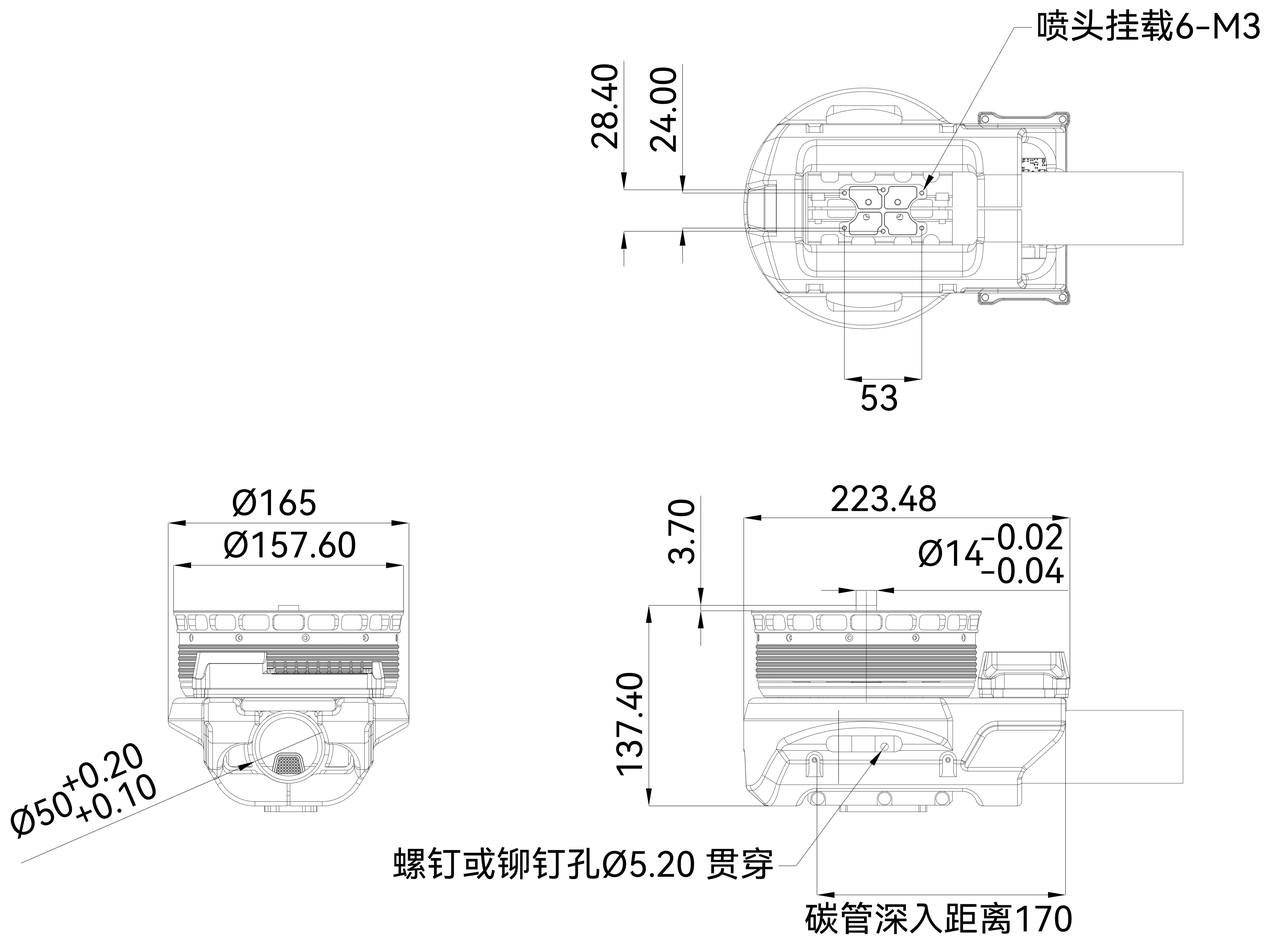
喷头挂载6-M3
28.40
24.00
53
Ø165
Ø157.60
Ø50+0.20 +0.10
3.70
223.48
Ø14-0.02 -0.04
137.40
螺钉或铆钉孔Ø5.20 贯穿
碳管深入距离170

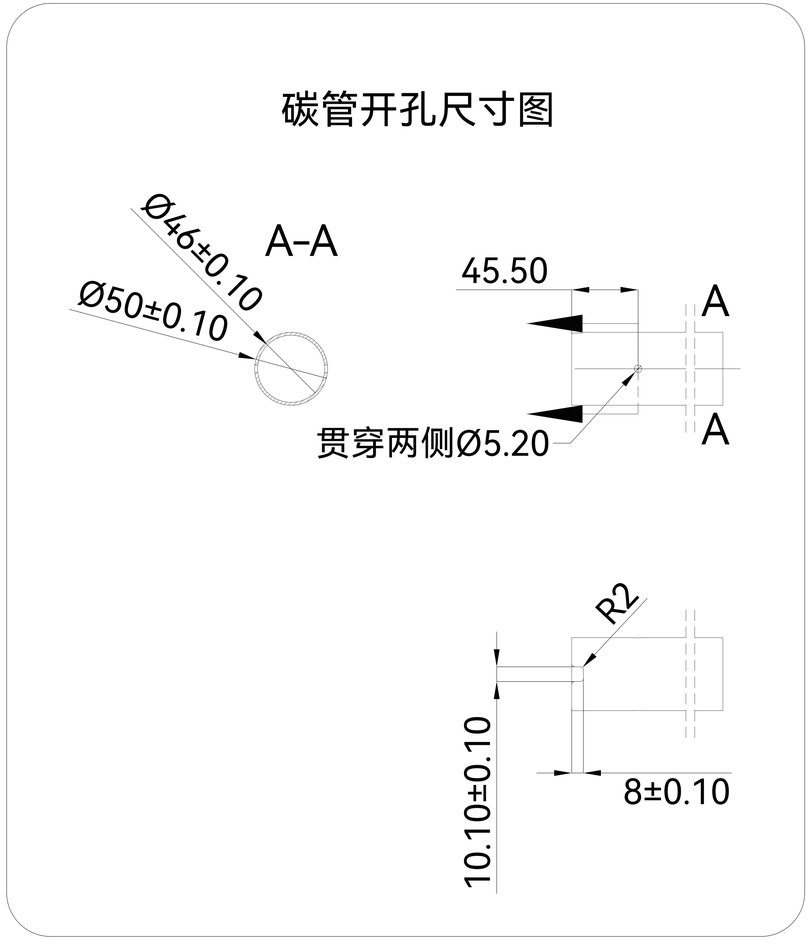
碳管开孔尺寸图
A-A
Ø46±0.10
Ø50±0.10
45.50
A
A
贯穿两侧Ø5.20
R2
10.10±0.10
8±0.10

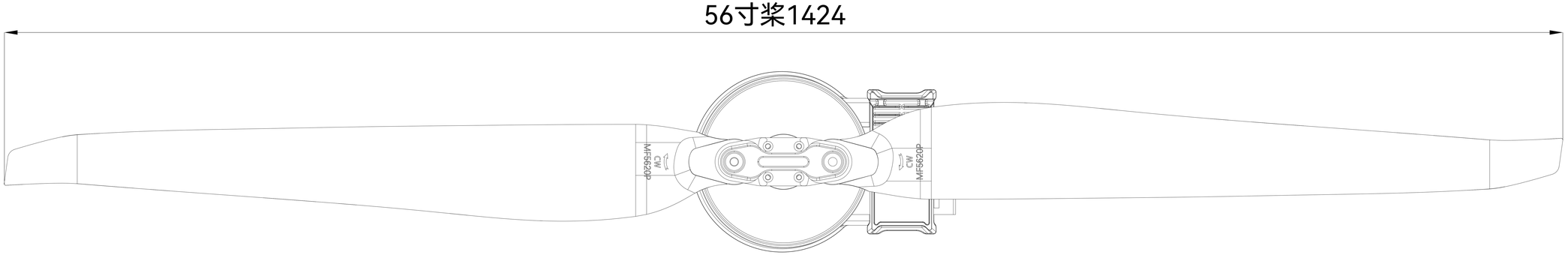
56寸桨1424
CW
MF5620P
CW
MF5620P

单位：mm