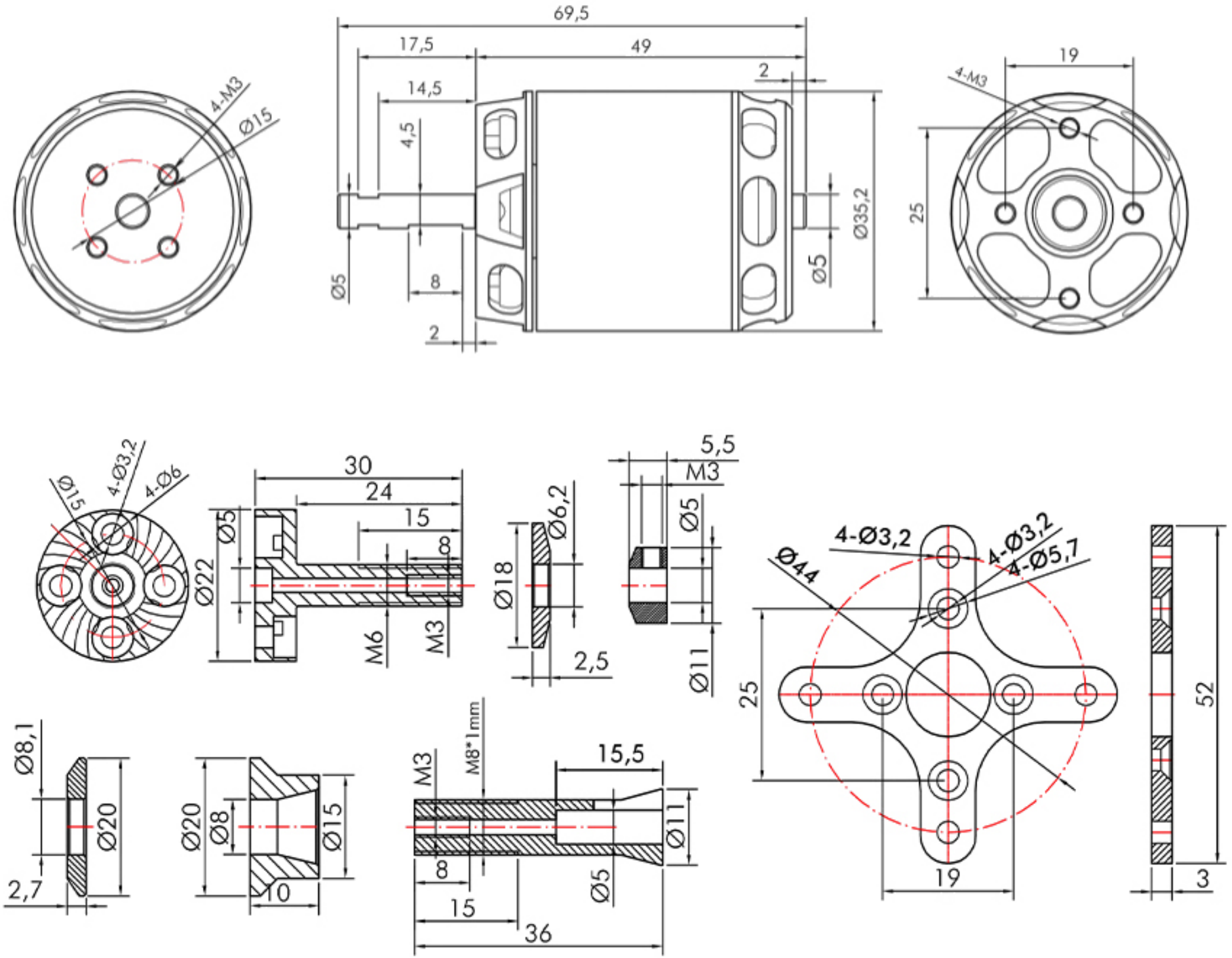
69,5
17,5
49
14,5
2
4,5
4-M3
Ø15
Ø5
8
2
Ø35,2
Ø5
19
4-M3
25
Ø15
4-Ø3,2
4-Ø6
30
24
15
8
Ø5
Ø22
M6
M3
Ø6,2
Ø18
2,5
5,5
M3
Ø5
Ø11
4-Ø3,2
4-Ø3,2
4-Ø5,7
Ø44
25
19
52
3
Ø8,1
Ø20
2,7
Ø20
Ø8
Ø15
10
M3
M8*1mm
15,5
Ø11
8
Ø5
15
36