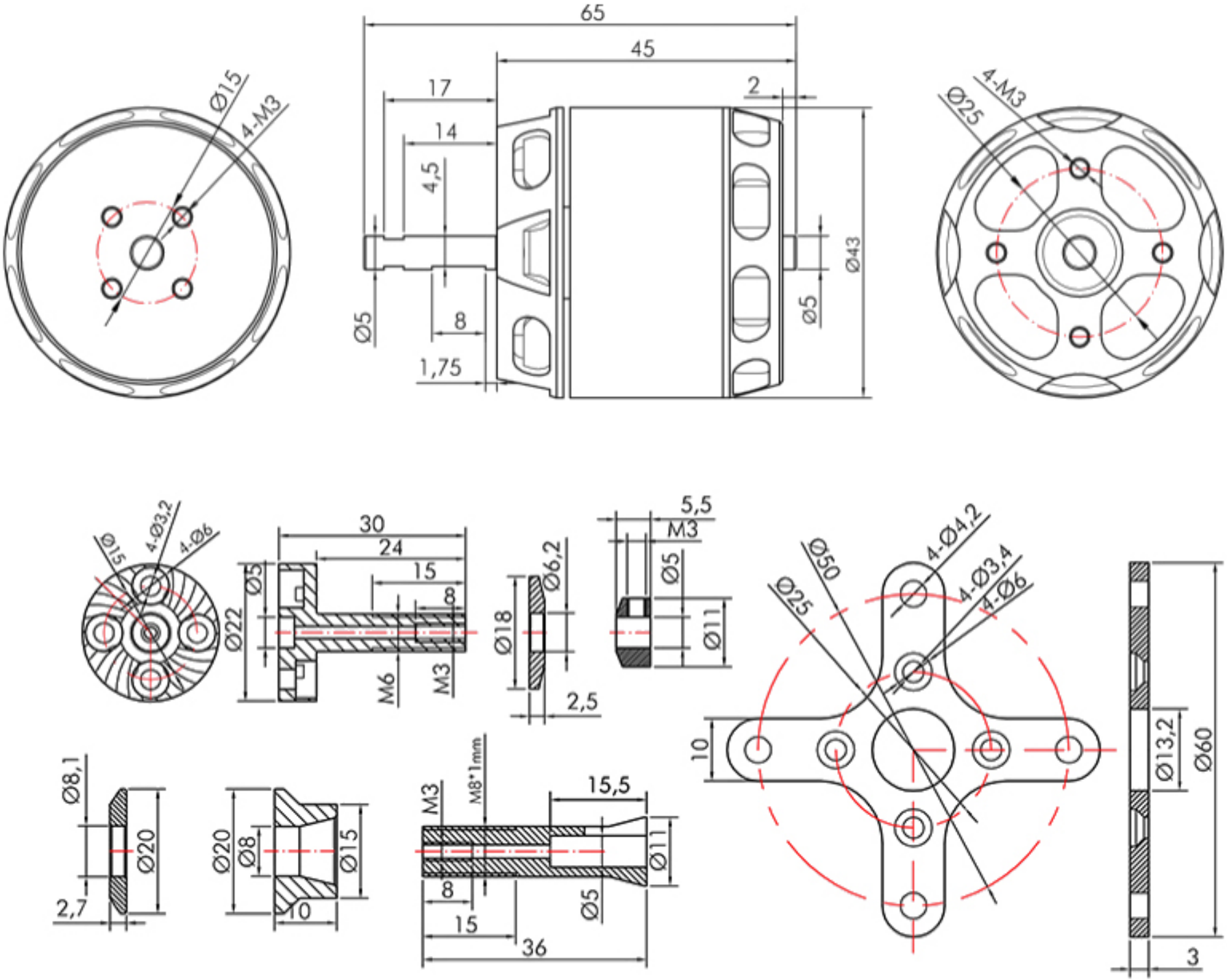
65
45
17
14
4,5
2
Ø15
4-M3
Ø5
8
1,75
Ø43
Ø5
Ø25
4-M3
Ø15
4-Ø3,2
4-Ø6
30
24
15
8
Ø5
Ø22
M6
M3
Ø6,2
Ø18
2,5
5,5
M3
Ø5
Ø11
Ø50
Ø25
4-Ø4,2
4-Ø3,4
4-Ø6
10
Ø13,2
Ø60
3
Ø8,1
Ø20
2,7
Ø20
Ø8
Ø15
10
M3
M8*1mm
15,5
Ø11
8
15
Ø5
36