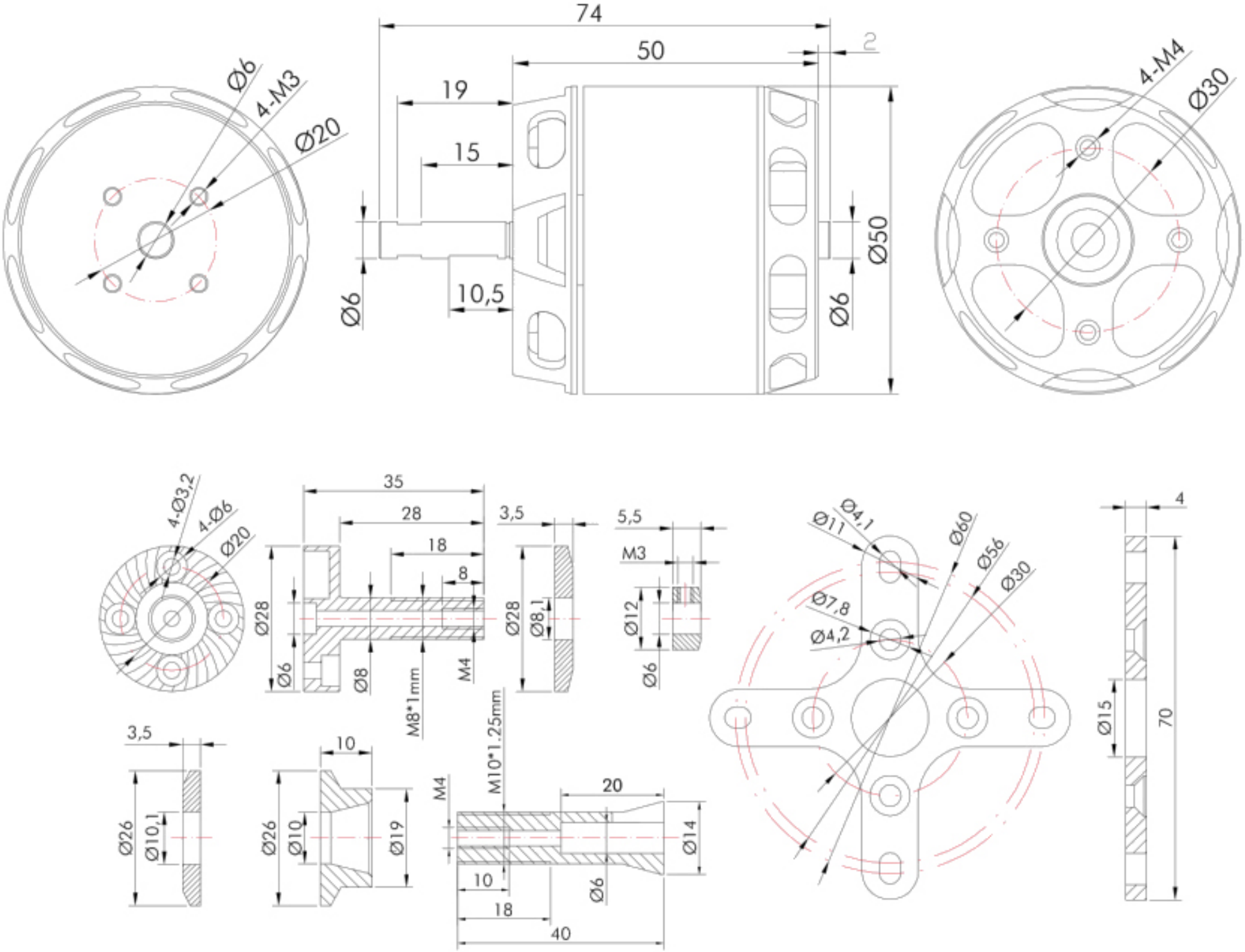
74
50
2
19
15
10,5
Ø6
4-M3
Ø20
Ø50
4-M4
Ø30
4-Ø3,2
4-Ø6
35
28
18
8
3,5
5,5
M3
Ø28
Ø8,1
Ø12
M8*1mm
M4
M10*1.25mm
Ø26
Ø10,1
Ø10
Ø19
20
Ø14
40
Ø11
Ø4,1
Ø60
Ø56
Ø7,8
Ø4,2
4
Ø15
70