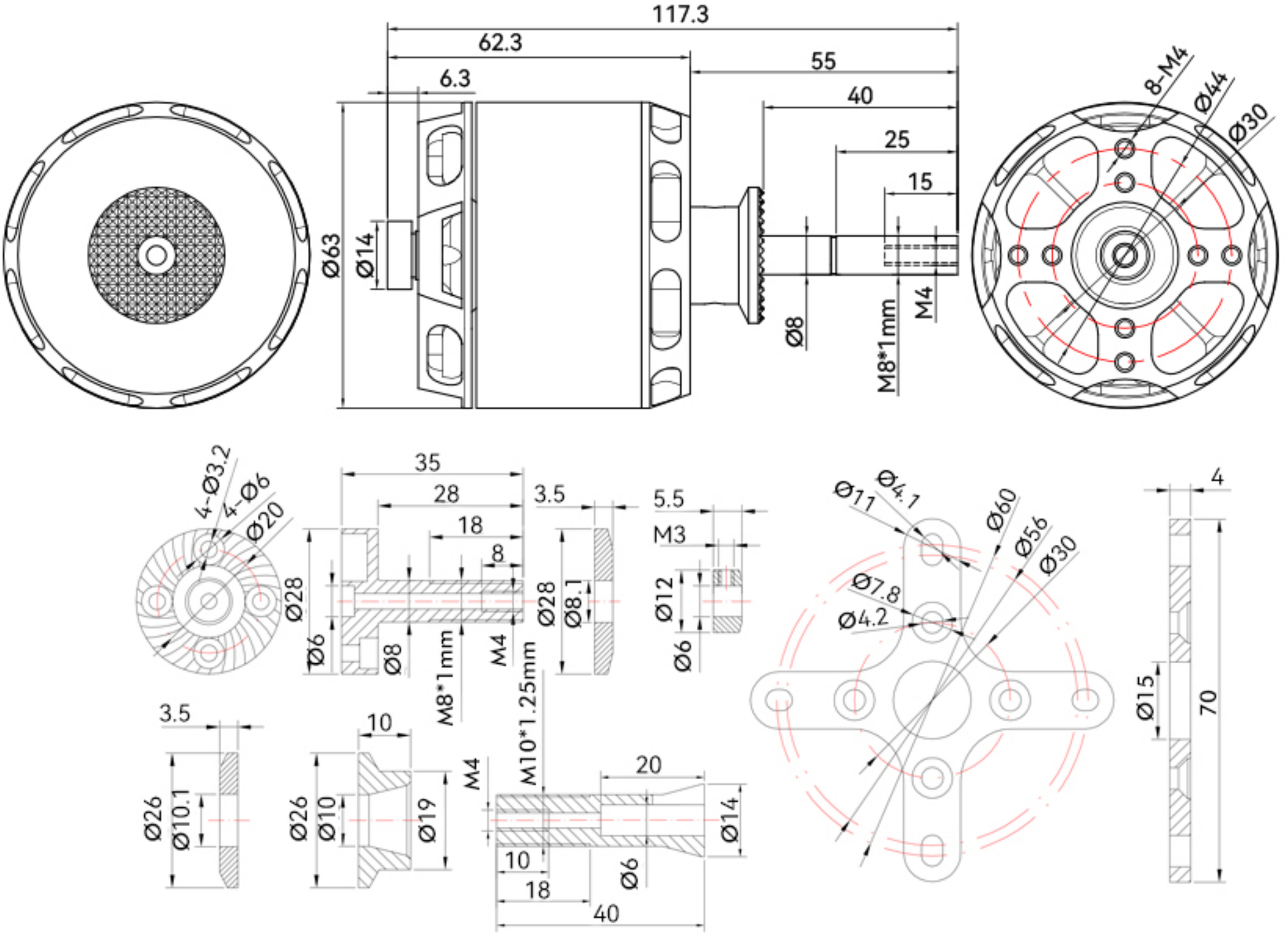
117.3
62.3
6.3
55
40
25
15
Ø63
Ø14
Ø8
M8*1mm
M4
8-M4
Ø44
Ø30
4-Ø3.2
4-Ø6
Ø20
35
28
18
8
3.5
5.5
M3
Ø28
Ø6
Ø8
M8*1mm
M4
Ø28
Ø8.1
Ø12
Ø6
Ø11
Ø4.1
Ø60
Ø56
Ø30
Ø7.8
Ø4.2
4
Ø15
70
3.5
Ø26
Ø10.1
10
Ø26
Ø10
Ø19
M4
M10*1.25mm
20
Ø14
10
18
40
Ø6