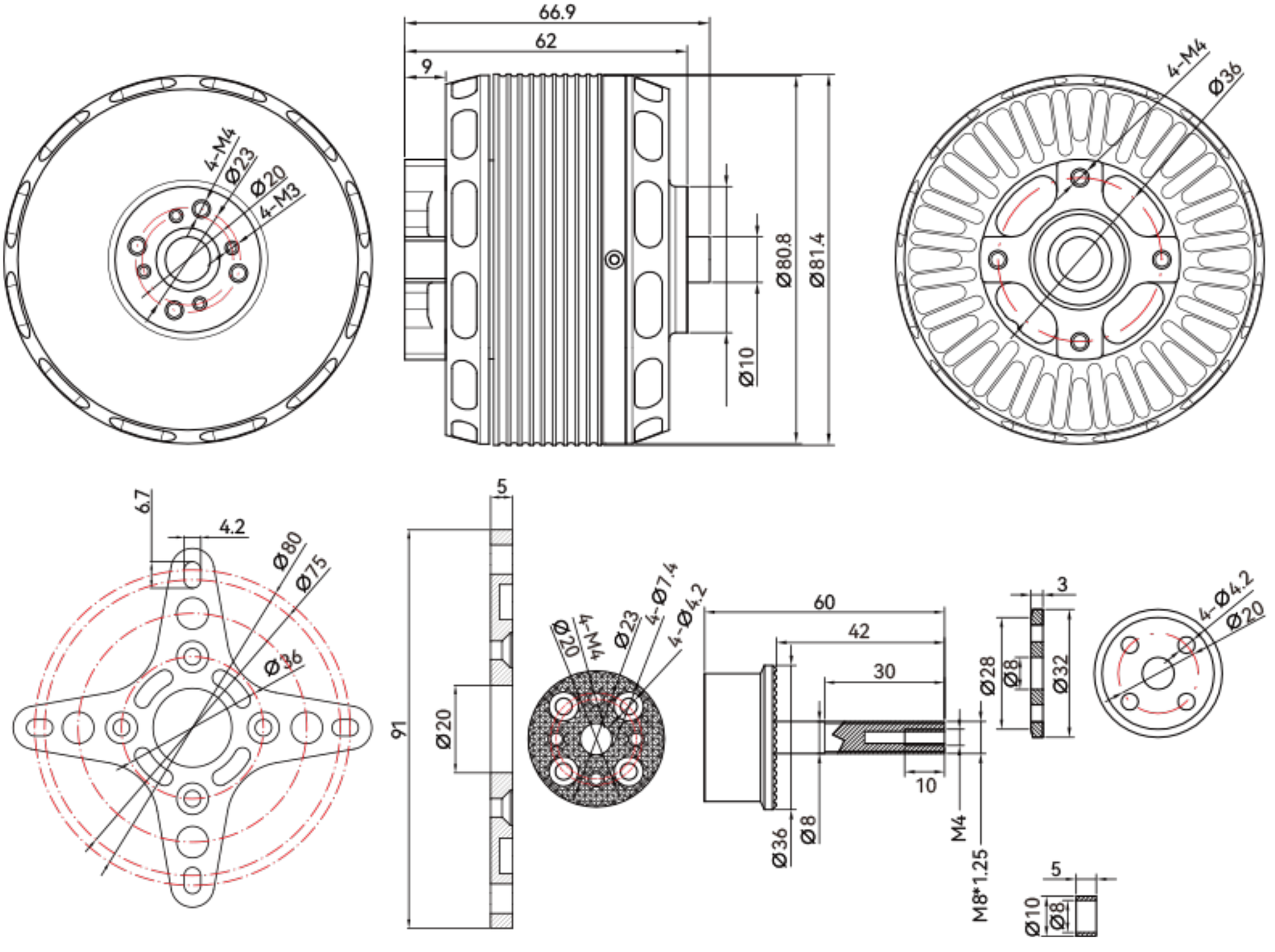
66.9
62
9
4-M4
Ø23
Ø20
4-M3
Ø80.8
Ø81.4
Ø10
4-M4
Ø36
6.7
4.2
Ø80
Ø75
Ø36
5
91
Ø20
Ø20
4-M4
Ø23
4-Ø7.4
4-Ø4.2
60
42
30
10
Ø36
Ø8
M4
M8*1.25
3
Ø28
Ø8
Ø32
4-Ø4.2
Ø20
5
Ø10
Ø8